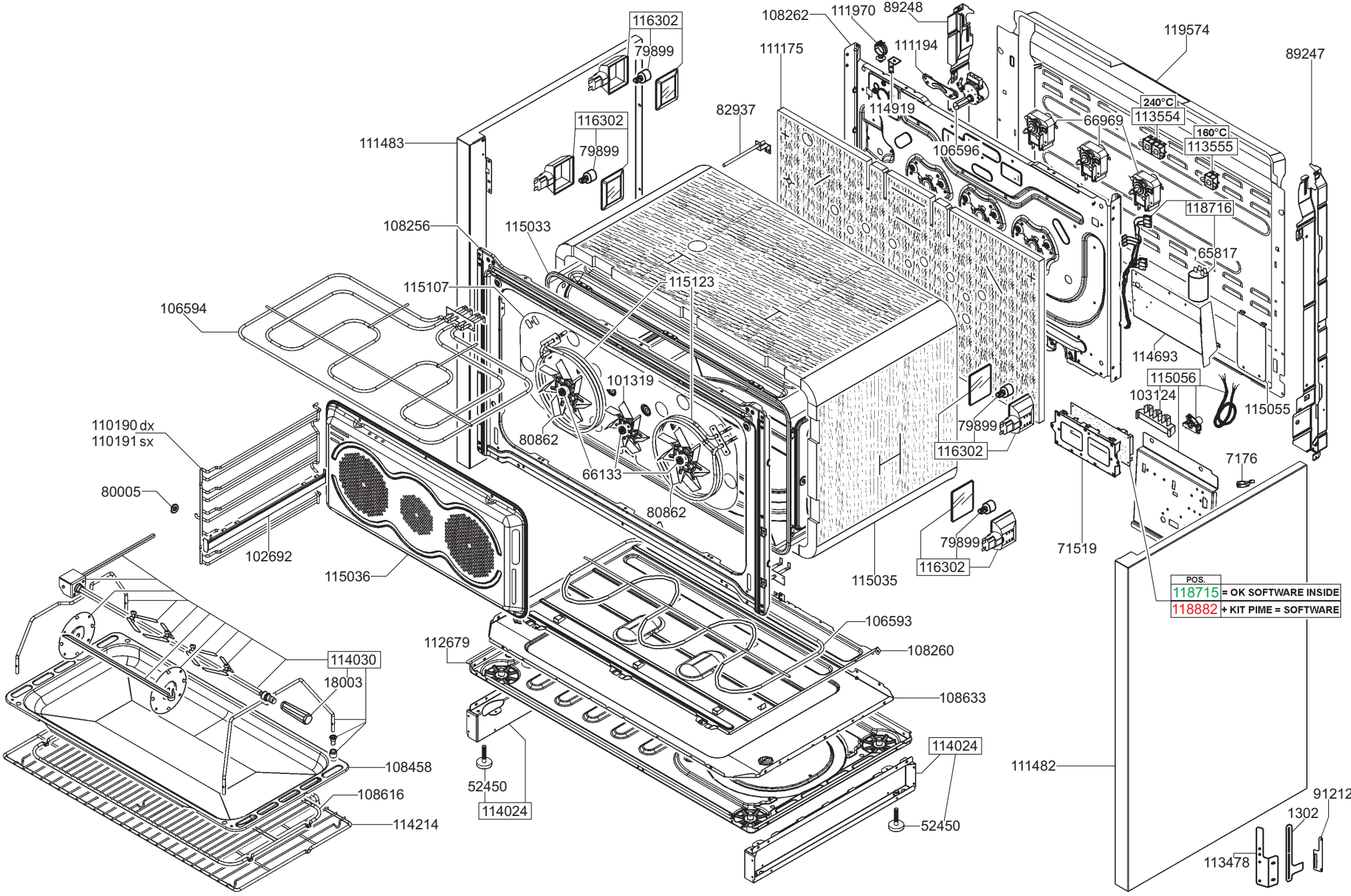
116302
79899
108262
111970
89248
119574
111175
111194
89247
82937
114919
240°C
113554
66969
160°C
113555
116302
79899
111483
106596
118716
108256
115033
65817
115107
115123
106594
114693
101319
115056
103124
115055
110190 dx
110191 sx
80862
79899
116302
7176
80005
66133
80862
71519
102692
115036
115035
79899
116302
POS.
118715 = OK SOFTWARE INSIDE
118882 + KIT PIME = SOFTWARE
106593
112679
108260
114030
18003
108633
114024
111482
108458
52450
108616
114024
114214
52450
91212
1302
113478

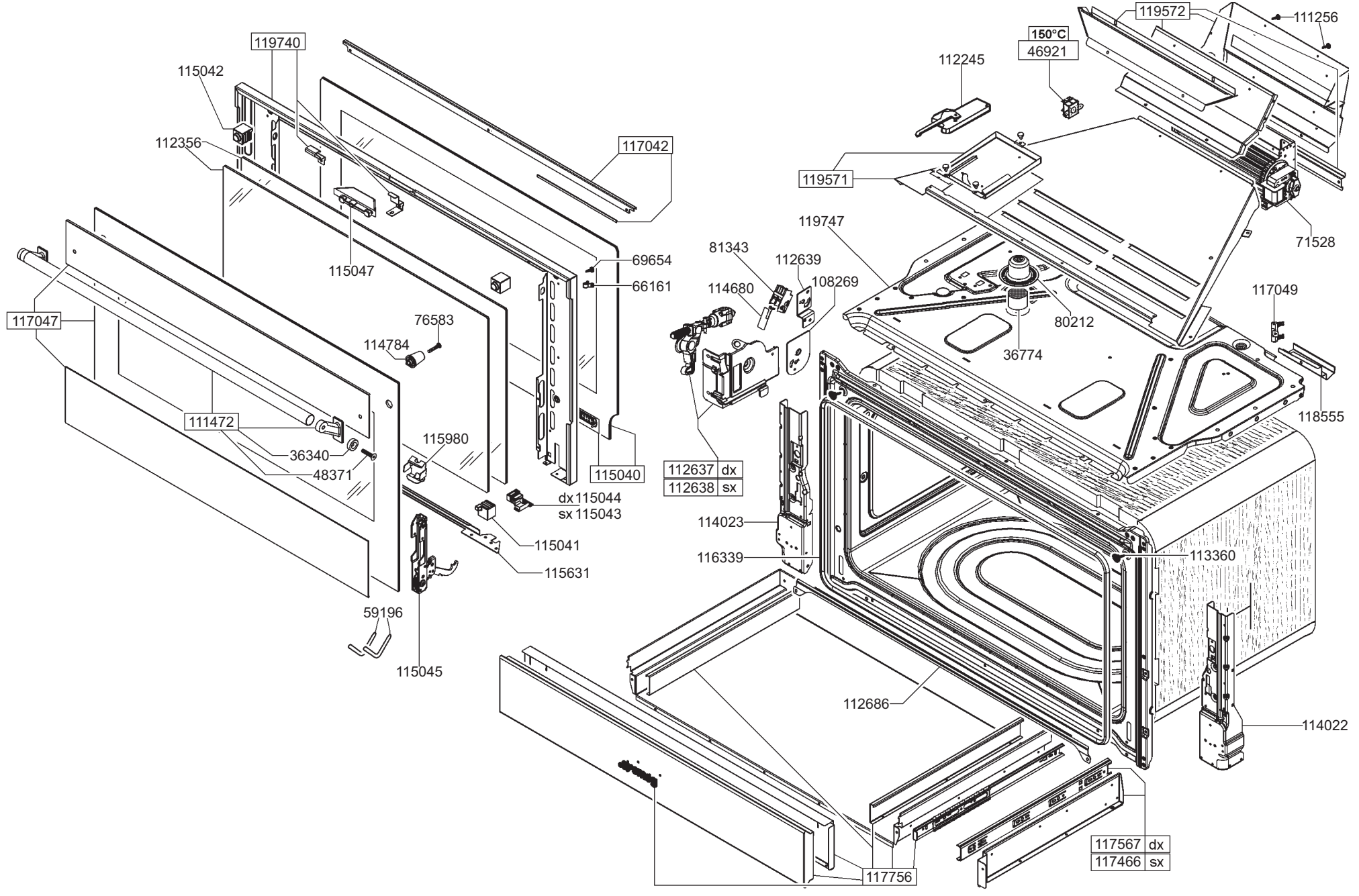
119740
115042
112356
117042
115047
69654
66161
117047
76583
114784
111472
36340
48371
115980
115040
dx 115044
sx 115043
115041
115631
59196
115045
119572
111256
150°C
46921
112245
119571
119747
71528
81343
112639
108269
114680
80212
36774
117049
118555
112637 dx
112638 sx
114023
116339
113360
112686
114022
117567 dx
117466 sx
117756

TABELLA UGELLI / NOZZLES TABLE					
G.P.L./L.P.G. (G30-G31)		GAS METANO NATURAL GAS (G20)		TIPO DI GAS TYPE OF GAS / BURNER BRUCIATORE	
Ø	POS.	Ø	POS.		
0,85	6879	1,20	111120	RAP	
0,65	14396	0,97	43417	SRP	
0,50	42675	0,72	43416	AUX	
0,46	65447	0,75	93478	INT	WOK
0,91	43444	1,35	93570	EXT	

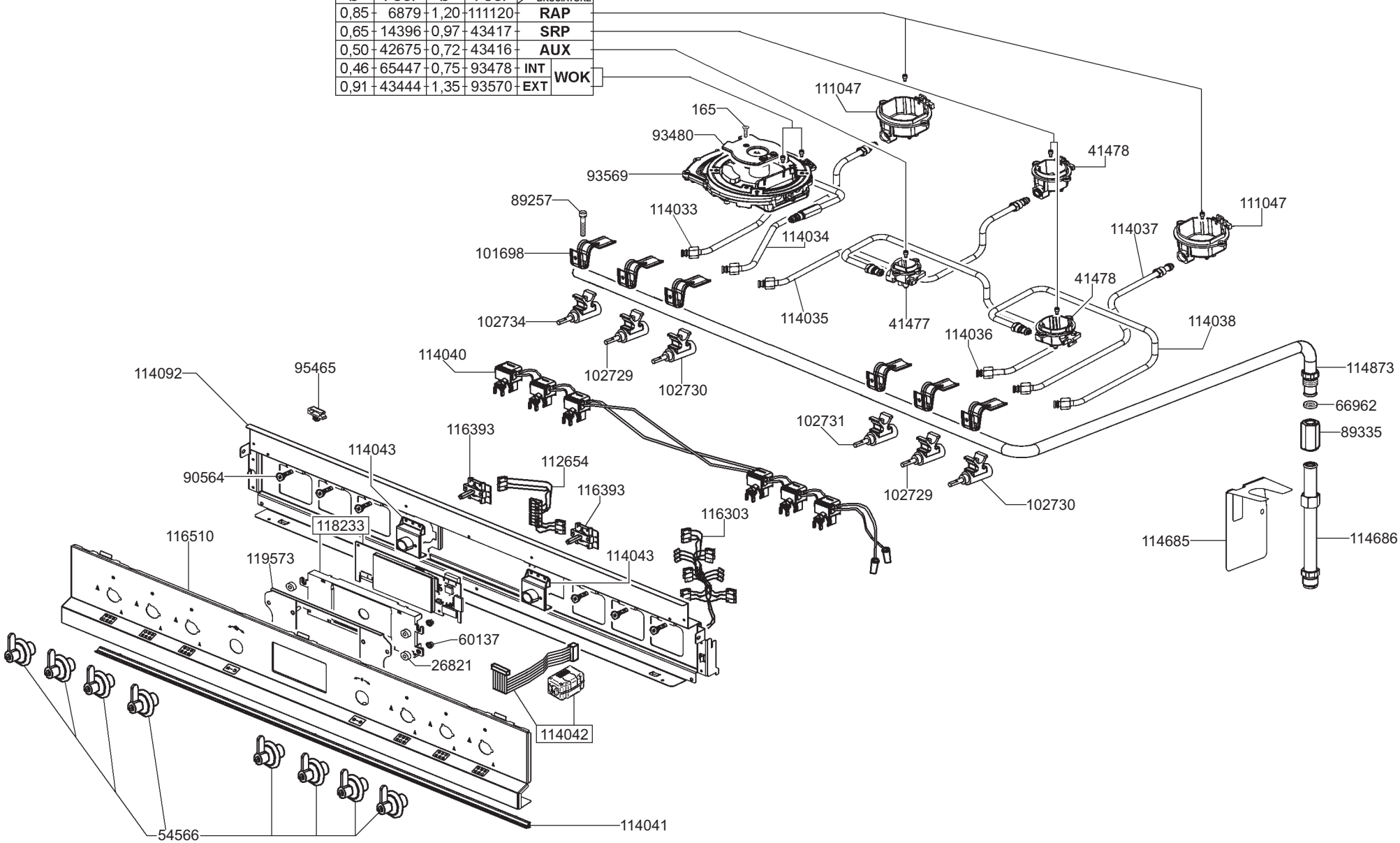

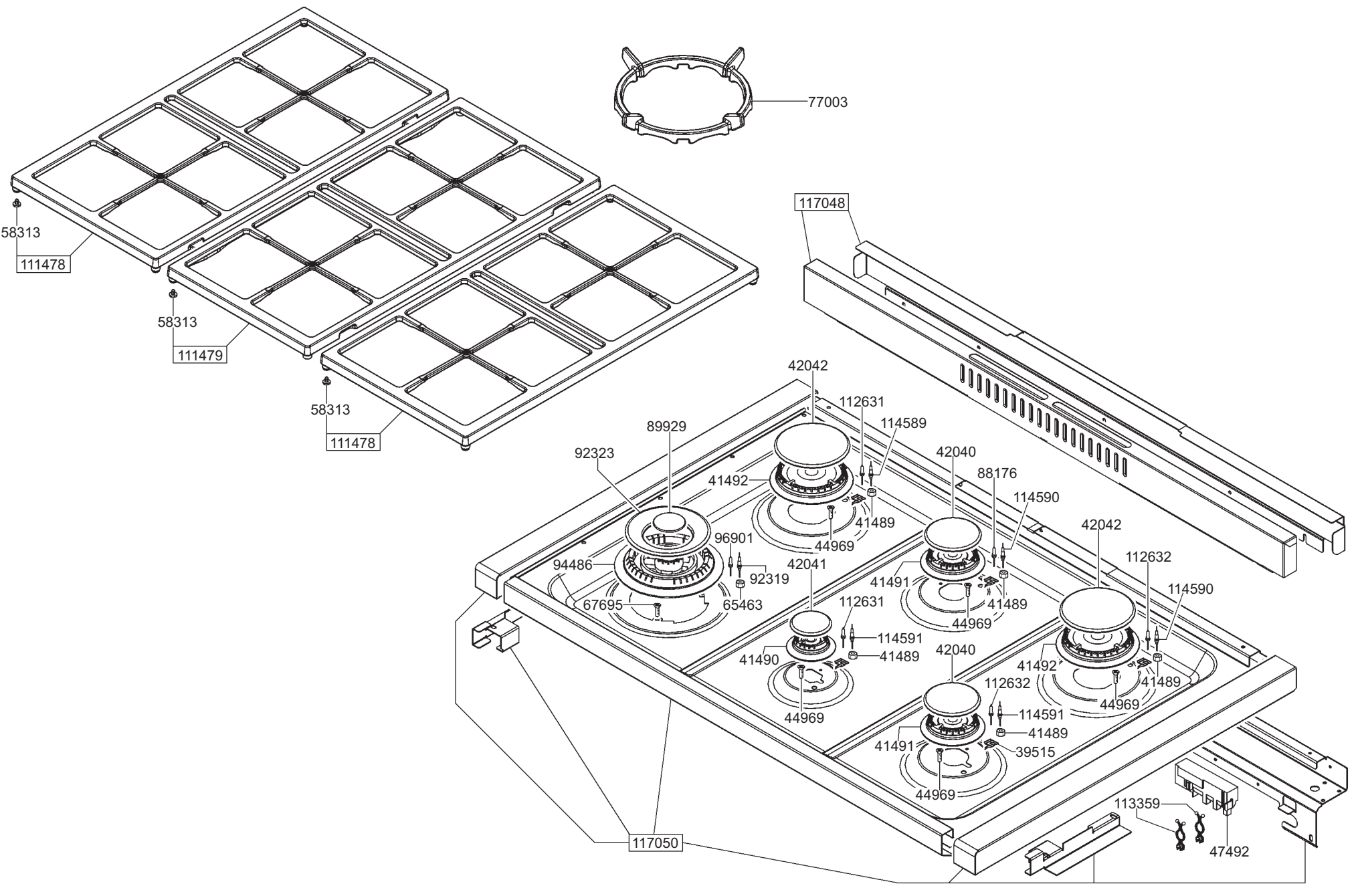
77003
58313
111478
58313
111479
58313
111478
117048
42042
112631
114589
89929
92323
42040
88176
41492
114590
41489
42042
96901
44969
112632
94486
42041
92319
41491
114590
67695
65463
41489
112631
44969
114591
41490
41489
42040
41492
112632
41489
44969
44969
114591
41489
41491
39515
44969
113359
47492
117050